המרכז הרפואי אוניברסיטאי
ברזילי אשקלון

מכון לרפואה גרעינית
ותוספת PET-CT

רשימת מסגרות

למכרז 15.9.2024

שרון אדריכלים ארד שרון שרון גור זאב בע'מ רחוב ריבל 7 תל אביב יפו 03-6244800	3913-R-03
המרכז הרפואי אוניברסיטאי ברזילי אשקלון	מהדורה: 0

מס, עבודה : 3913	מס' דף:	6	כמות:	מיקום בבנין	מספר הפרט	1 מ/ח
תאריך:	מהדורה	קנ"מ: 1:50				

תאור גרפי

חלון גזים לפי הג"א

ח.ה.מ. 24 מ"מ

כנף נגררת אל תוך הקיר
חד כנפית
סגור בזמן אב"כ
ובמצב כפתור

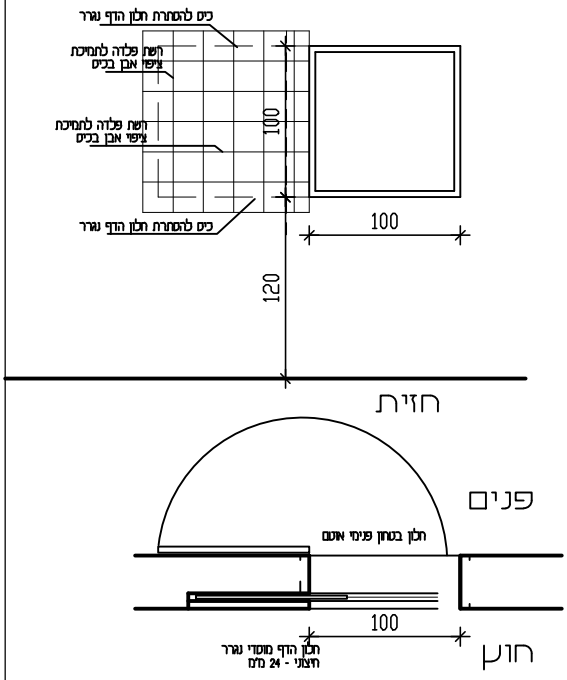

תא מפריד
ב- 46

אלקטרוניקה
ב- 47

רופא קרדיולוג
ב- 50

פענוח
ב- 48

בקרה
ב- 46

טכנאית
ב- 49

תוכנית

תאור	חלון ע"פ פרטי פיקוד העורף ח.ב.פ.א.
משקוף	
זיגוג	
פרזול	חלון ע"פ פרטי פיקוד העורף
גמר	בהתאם לפרטי פיקוד העורף
הערות	רשת פלדה לתמיכת ציפוי אבן בכיס לביצוע בזמן חיפוי האבן לפני ביצוע החלון יש לוודא כוון פתיחה בתוכניות ,אם קיימת סתירה התוכנית קובעת, כוון פתיחה ועובי הקיר ע"פ תוכנית

תאריך:	כמות:	נמען:	תאור השינוי

שרון אדריכלים
ארד שרון שרון גור זאב בע"מ
רחוב ריבל 7 תל אביב יפו
03-6244800

המרכז הרפואי אוניברסיטאי ברזילי אשקלון
מכון לרפואה גרעינית
ותוספת PET-CT

1

מספר הפרט	מיקום בבנין	כמות:	6	מס' דף:	מס, עבודה : 3913
				קנ"מ: 1:50	מהדורה תאריך:

1*ח/מ

תאור גרפי

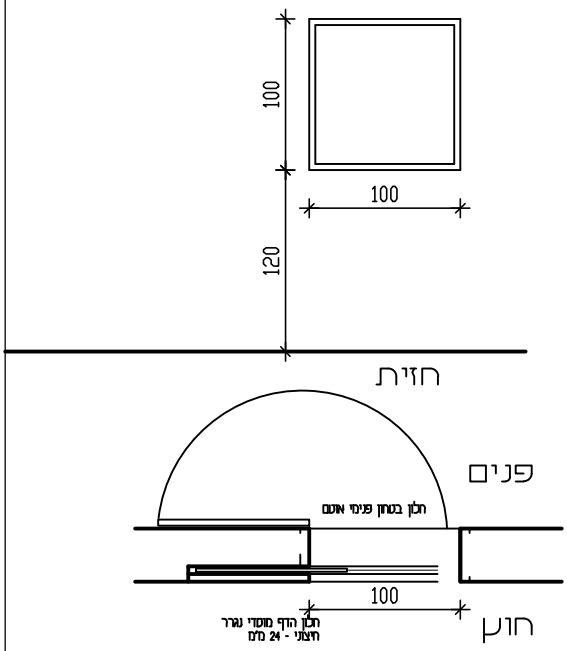

תא מפריד
ב- 46

אלקטרוניקה
ב- 47

רופא קרדיולוג
ב- 50

פענוח
ב- 48

בקרה
ב- 46

טכנאית
ב- 49

תוכנית

תאור	חלון אטום נגד גזים כנף אחת מזוגגת לפתיחה רגילה החלון עם נעילה
משקוף	החלונות יורכבו מפרופילי אלומיניום מקוריים של קליל בלגי 4300
זיגוג	זכוכית בידודית מחוסמת עפ"י תקן ישראלי והמיפרט המיוחד
פרזול	אביזרים מקורים לסדרה
גמר	גמר בגוון של ראל- RAL צבע לבחירת אדריכל.
הערות	לפני ביצוע יש לוודא כיוון פתיחת הדלת עפ"י תכנית באם יש סתירה התכנית קובעת

תאריך:	כמות:	נמען:	תאור השינוי

המרכז הרפואי אוניברסיטאי ברזילי אשקלון
מכון לרפואה גרעינית
ותוספת PET-CT

1*1

שרון אדריכלים
ארד שרון שרון גור זאב בע"מ
רחוב ריבל 7 תל אביב יפו
03-6244800

מס, עבודה : 3913	מס' דף:	1	כמות:	מיקום בבנין	מספר הפרט	3ח/מ
תאריך: מהדורה	קנ"מ: 1:50					

תאור גרפי

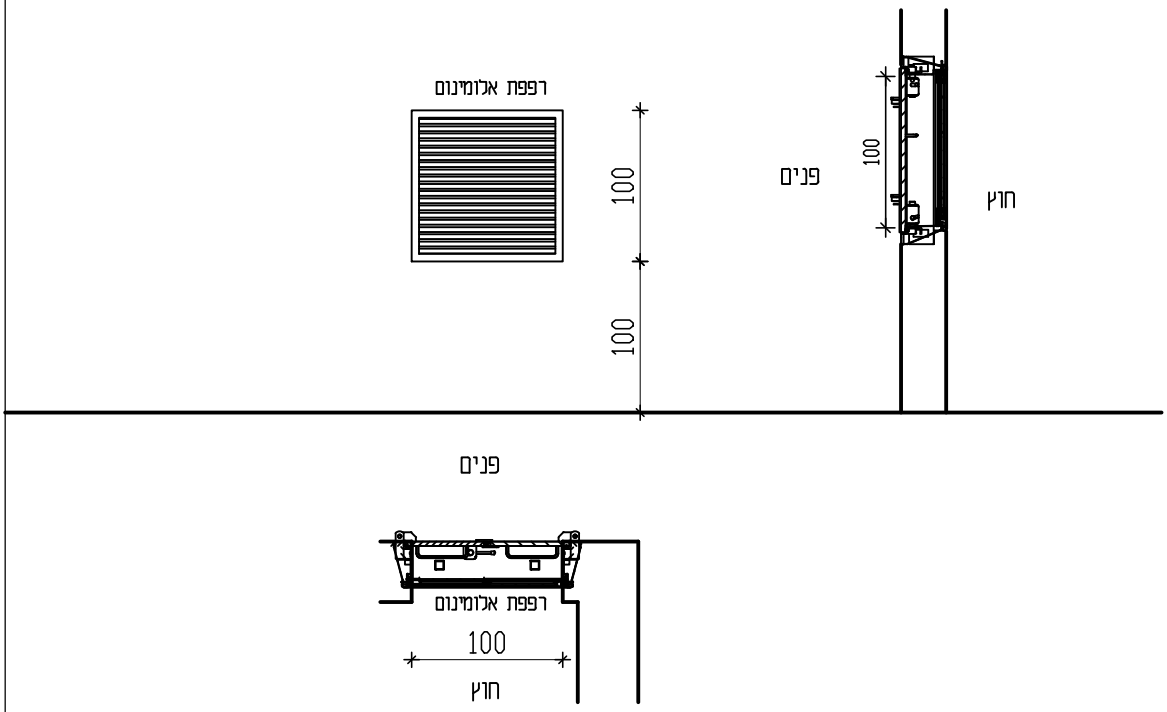

תאור	חלון הדף מוסדי 24 מ"מ צירי דו כנפי דור חדש החלון יהיה משולב עם תריס בזמן שיגרה
משקוף	לפי תקן הג"א
זיגוג	לפי תקן הג"א
פרזול	לפי תקן הג"א
גמר	לפי תקן הג"א
הערות	לפני ביצוע יש לוודא כיוון פתיחת הדלת עפ"י תכנית באם יש סתירה התכנית קובעת

תאריך:	כמות:	נמען:	תאור השינוי

שרון אדריכלים
ארד שרון שרון גור זאב בע"מ
רחוב ריבל 7 תל אביב יפו
03-6244800

המרכז הרפואי אוניברסיטאי
ברזילי אשקלון
מכון לרפואה גרעינית
ותוספת PET-CT

3

מס, עבודה : 3913	מס' דף:	5	כמות:	מיקום בבנין	מספר הפרט	ד 1 / מ
תאריך:	מהדורה	קנ"מ: 1:50				

תאור גרפי

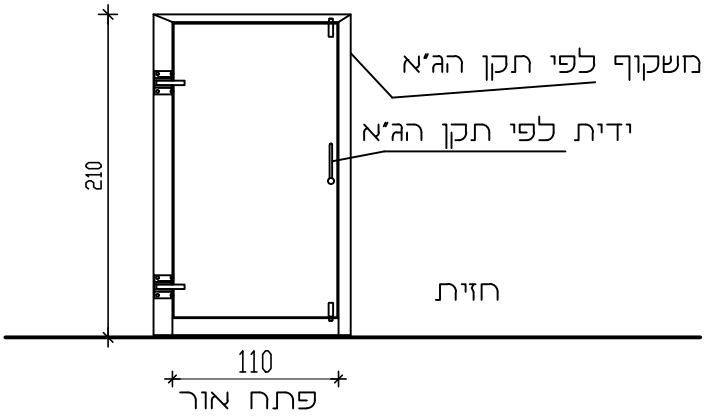

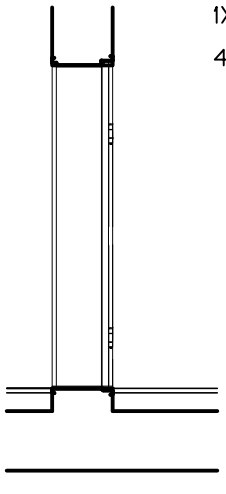

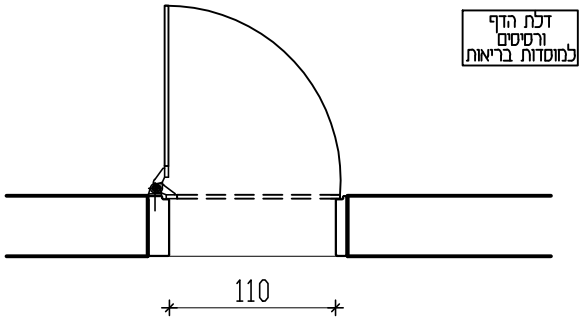

דלת הדף רסיסים למוסדות בריאות
משקוף נירוסטה

תוכנית

תאור	דלת הדף רסיסים למוסדות רפואה בהתאם למפרטי בניית מרחבים מוגנים לפי חוברת פיקוד העורף
משקוף	בהתאם לפרטי פיקוד העורף לפי תקן ישראלי
זיגוג	
פרזול	בהתאם לפרטי פיקוד העורף לפי תקן ישראלי
גמר	בהתאם לפרטי פיקוד העורף לפי תקן ישראלי
הערות	לפני ביצוע יש לוודא כיוון פתיחת הדלת עפ"י תכנית באם יש סתירה התכנית קובעת

תאריך:	כמות:	נמען:	תאור השינוי

שרון אדריכלים
ארד שרון שרון גור זאב בע"מ
רחוב ריבל 7 תל אביב יפו
03-6244800

המרכז הרפואי אוניברסיטאי ברזילי אשקלון
מכון לרפואה גרעינית ותוספת PET-CT

3913	מס, עבודה :	מס' דף:	1	כמות:	מיקום בבנין	מספר הפרט	ד 2 / מ
תאריך:	מהדורה	קנ"מ: 1:50				

תאור גרפי

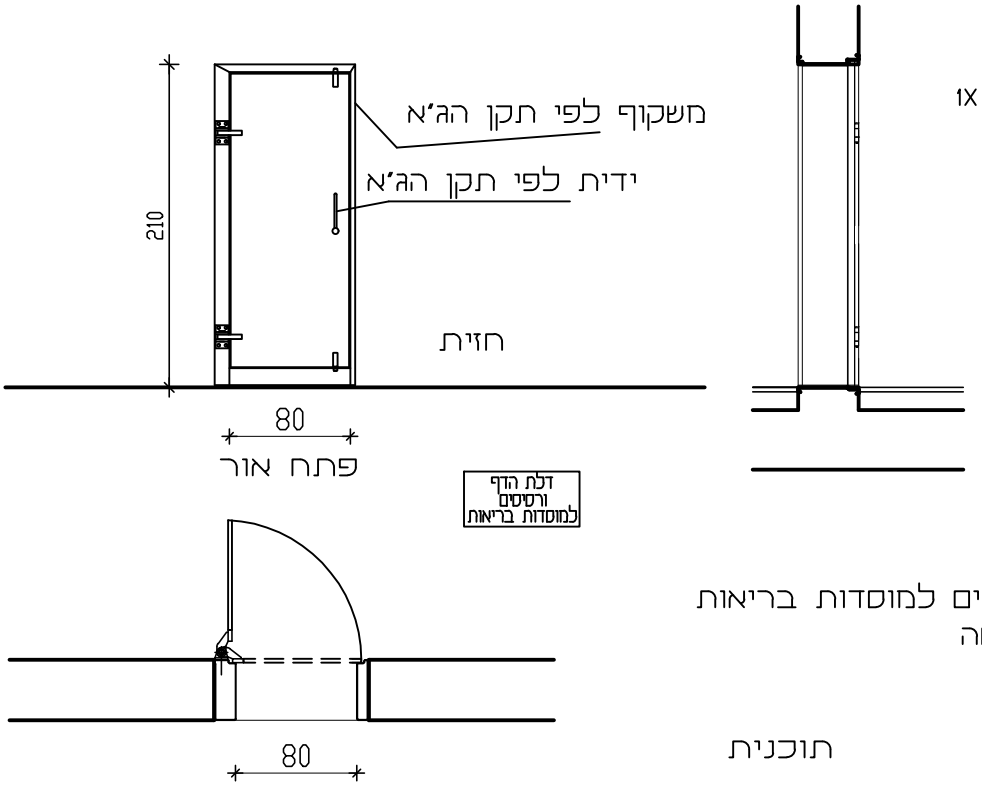

דלת הדף רסיסים למוסדות בריאות
משקוף נירוסטה

תאור	דלת הדף רסיסים למוסדות רפואה בהתאם למפרטי בניית מרחבים מוגנים לפי חוברת פיקוד העורף
משקוף	בהתאם לפרטי פיקוד העורף לפי תקן ישראלי
זיגוג	
פרזול	בהתאם לפרטי פיקוד העורף לפי תקן ישראלי
גמר	בהתאם לפרטי פיקוד העורף לפי תקן ישראלי
הערות	לפני ביצוע יש לוודא כיוון פתיחת הדלת עפ"י תכנית באם יש סתירה התכנית קובעת

תאריך:	כמות:	נמען:	תאור השינוי

שרון אדריכלים
ארד שרון שרון גור זאב בע"מ
רחוב ריבל 7 תל אביב יפו
03-6244800

המרכז הרפואי אוניברסיטאי ברזילי אשקלון
מכון לרפואה גרעינית ותוספת PET-CT

5

ד.א 1 / מ	מספר הפרט	מיקום בבנין	כמות:	3	מס' דף:	מס, עבודה : 3913
					קנ"מ: 1:50	מהדורה תאריך:

תאור גרפי

30/30 דלת אש

מחסן

ב- 34

כביסה מלוכלכת

ב- 56

אשפה

ב- 57

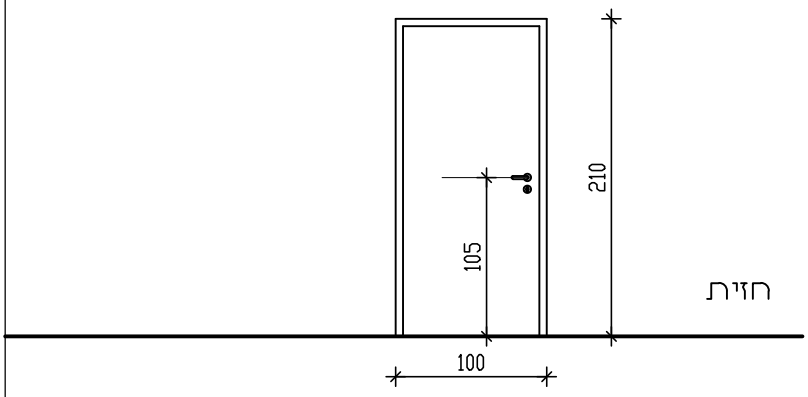

חזית

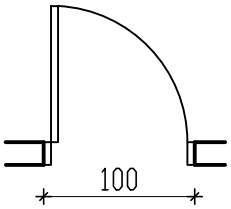

תכנית

תאור	דלת אש חד-כנפית לפתיחה רגילה, עמידת אש 30 דקות כנף פח עובי 45 מ"מ ממולאת צמר סלעים עם חיזוקים מפח מכופף מגולוון 1.5 מ"מ כל 25 ס"מ . כדוגמת דלת אש מתוצרת 'שבא' או 'רינגל'
משקוף	משקוף פח עובי 1.5 מ"מ מותאם לעובי קיר עם חיפויים
זיגוג	
פרזול	3 צירים מיסביים '4\5, הדלת כוללת מנגנון סגירה הדראולי
גמר	גוון לבחירת האדריכל צבע בתנור
הערות	לפני ביצוע יש לוודא כיוון פתיחת הדלת עפ"י תכנית באם יש סתירה התכנית קובעת

תאריך:	כמות:	נמען:	תאור השינוי

שרון אדריכלים
ארד שרון שרון גור זאב בע"מ
רחוב ריבל 7 תל אביב יפו
03-6244800

המרכז הרפואי אוניברסיטאי ברזילי אשקלון

מכון לרפואה גרעינית ותוספת PET-CT

6

ד.א 2 / מ	מספר הפרט	מיקום בבנין	כמות:	3	מס' דף:	מס, עבודה :	3913
					קנ"מ: 1:50	מהדורה	תאריך:

תאור גרפי

30/30 דלת אש

מחסן
ב- 8

מחסן
ב- 9

חדר תקשורת
ב- 62

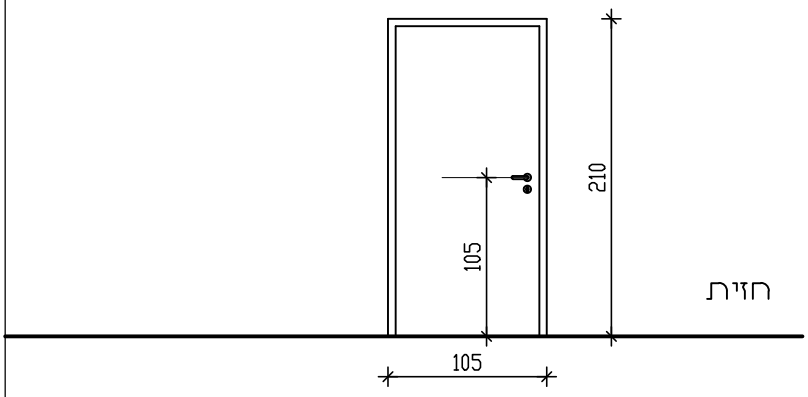

חזית

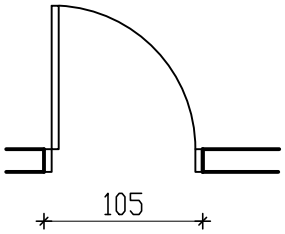

תכנית

תאור	דלת אש חד-כנפית לפתיחה רגילה, עמידת אש 30 דקות כנף פח עובי 45 מ"מ ממולאת צמר סלעים עם חיזוקים מפח מכופף מגולוון 1.5 מ"מ כל 25 ס"מ . כדוגמת דלת אש מתוצרת 'שבא' או 'רינגל'
משקוף	משקוף פח עובי 1.5 מ"מ מותאם לעובי קיר עם חיפויים
זיגוג	
פרזול	3 צירים מיסביים '4\5, הדלת כוללת מנגנון סגירה הדראולי
גמר	גוון לבחירת האדריכל צבע בתנור
הערות	לפני ביצוע יש לוודא כיוון פתיחת הדלת עפ"י תכנית באם יש סתירה התכנית קובעת

תאריך:	כמות:	נמען:	תאור השינוי

שרון אדריכלים
ארד שרון שרון גור זאב בע"מ
רחוב ריבל 7 תל אביב יפו
03-6244800

המרכז הרפואי אוניברסיטאי ברזילי אשקלון
מכון לרפואה גרעינית ותוספת PET-CT

ד.א 3 / מ	מספר הפרט	מיקום בבנין	כמות:	2	מס' דף:	מס, עבודה : 3913
					קנ"מ: 1:50	מהדורה תאריך:

תאור גרפי

חשמל מצברים
קומת גג

30/90 דלת אש

דלת מבוקרת

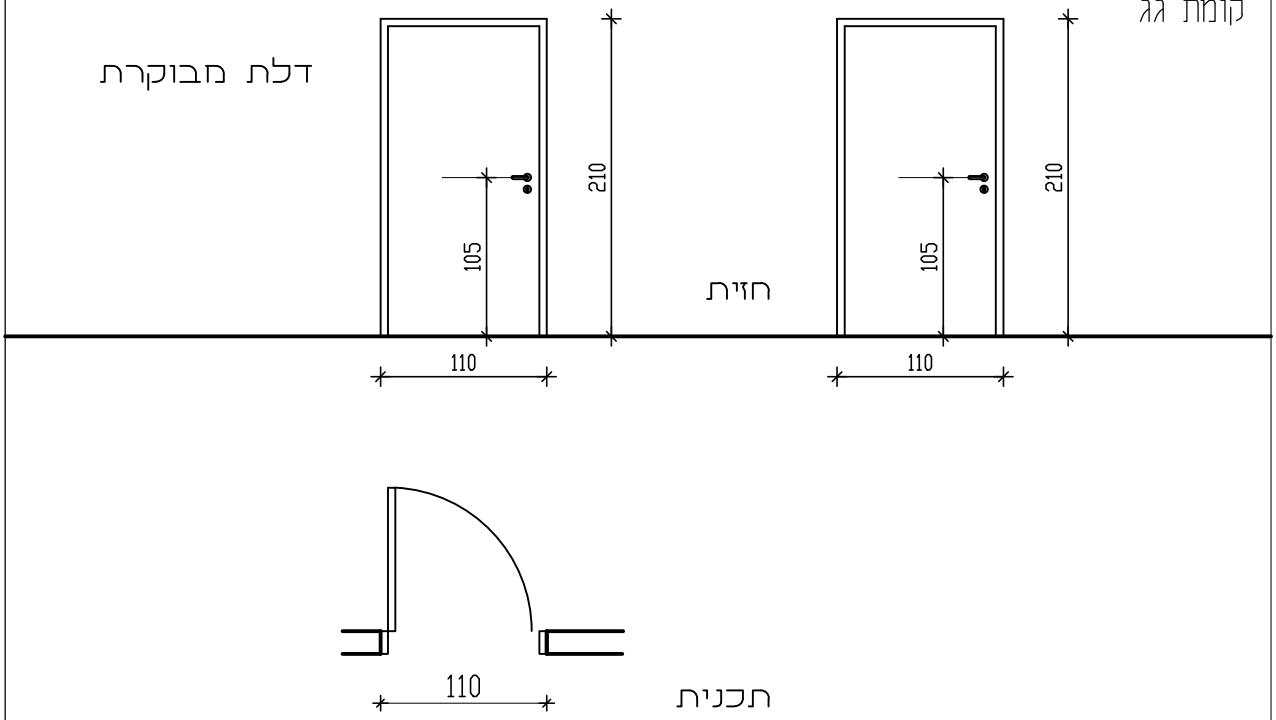

תאור	דלת אש חד-כנפית לפתיחה רגילה, עמידת אש 90 דקות כנף פח עובי 45 מ"מ ממולאת צמר סלעים עם חיזוקים מפח מכופף מגולוון 1.5 מ"מ כל 25 ס"מ . כדוגמת דלת אש מתוצרת 'שבא' או 'רינגל'
משקוף	משקוף פח עובי 1.5 מ"מ מותאם לעובי קיר עם חיפויים
זיגוג	
פרזול	3 צירים מיסביים '4\5, הדלת כוללת מנגנון סגירה הדראולי
גמר	גוון לבחירת האדריכל צבע בתנור
הערות	לפני ביצוע יש לוודא כיוון פתיחת הדלת עפ"י תכנית באם יש סתירה התכנית קובעת

תאריך:	כמות:	נמען:	תאור השינוי

שרון אדריכלים
ארד שרון שרון גור זאב בע"מ
רחוב ריבל 7 תל אביב יפו
03-6244800

המרכז הרפואי אוניברסיטאי
ברזילי אשקלון
מכון לרפואה גרעינית
ותוספת PET-CT

8

3913	מס, עבודה :	מס' דף:	1	כמות:	מיקום בבנין	מספר הפרט	ד.א 4 / מ
תאריך:	מהדורה	קנ"מ: 1:50					

מרחב מוגן
מ.א.
קומת גג

30/30 דלת אש

תאור
גרפי

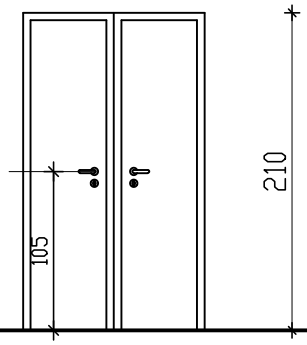

חזית

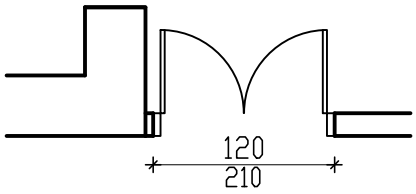

תכנית

תאור	דלת אש 2 כנפים לפתיחה רגילה, עמידת אש 30 דקות כנף פח עובי 45 מ"מ ממולאת צמר סלעים עם חיזוקים מפח מכופף מגולוון 1.5 מ"מ כל 25 ס"מ . כדוגמת דלת אש מתוצרת 'שבא' או 'רינגל'
משקוף	משקוף פח עובי 1.5 מ"מ מותאם לעובי קיר עם חיפויים
זיגוג	
פרזול	3 צירים מיסביים '4\5, הדלת כוללת מנגנון סגירה הדראולי
גמר	גוון לבחירת האדריכל צבע בתנור
הערות	לפני ביצוע יש לוודא כיוון פתיחת הדלת עפ"י תכנית באם יש סתירה התכנית קובעת

תאריך:	כמות:	נמען:	תאור השינוי

שרון אדריכלים
ארד שרון שרון גור זאב בע"מ
רחוב ריבל 7 תל אביב יפו
03-6244800

המרכז הרפואי אוניברסיטאי
ברזילי אשקלון
מכון לרפואה גרעינית
ותוספת PET-CT

2 ח/מ	מספר הפרט	מיקום בבנין	כמות:	1	מס' דף:	מס, עבודה : 3913
					קנ"מ: 1:50	מהדורה תאריך:

תאור גרפי

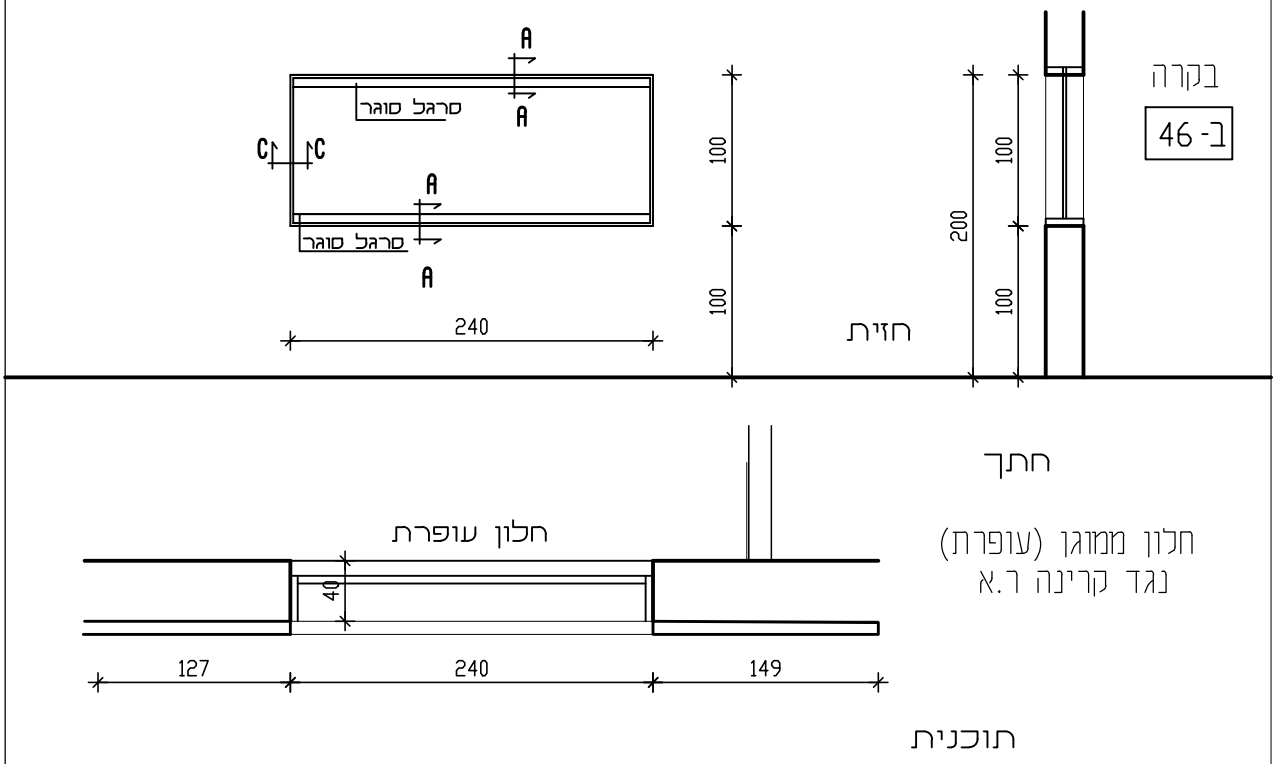

תאור	חלון מוגן קרינה שווה ל-8 מ"מ עופרת. המשקוף עשוי פח מגולבן בעובי 2 מ"מ עם סרגלי זיגוג מפח מגולבן 2 מ"מ, עם ציפוי פנימי לחפיפה בין זכוכית למשקוף של 2 מ"מ עופרת. זכוכית עופרת נגד קרינת רנטגן ש"ע 8 מ"מ עופרת ולפי דרישות פיקוד העורף. יבואן הזכוכית 'פטרוס' 09-9587670 או ש"ע.
משקוף	
זיגוג	זכוכית עופרת נגד קרינת רנטגן ש"ע 8 מ"מ עופרת ולפי דרישות פיקוד העורף.
פרזול	
גמר	מגולוון + שכבת יסוד WASH PRAIMER + 2 שכבות צבע שמן , גוון לבחירת האדריכל
הערות	

תאריך:	כמות:	נמען:	תאור השינוי

שרון אדריכלים
ארד שרון שרון גור זאב בע"מ
רחוב ריבל 7 תל אביב יפו
03-6244800

המרכז הרפואי אוניברסיטאי
ברזילי אשקלון
מכון לרפואה גרעינית
ותוספת PET-CT

10

3ח/מ	מספר הפרט	מיקום בבנין	כמות:	1	מס' דף:	מס, עבודה : 3913
					קנ"מ: 1:50	מהדורה	תאריך:

תאור גרפי

חדר חם ממוגן

ב- 41

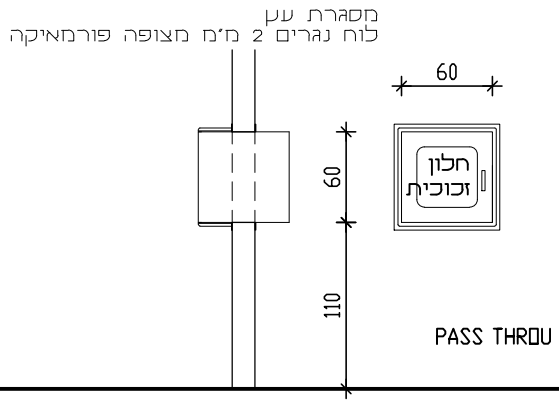

יצרנים

1 חברת STATITECH
08-9334455

2 חברת א.ד. חדרים נקיים
04-8332298
מירב 0542323068

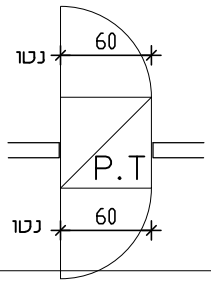

תאור	ארון מעבר דגם רינות עשוי שלד אלומיניום 51\51 מ"מ ומילוי HPL גוון לבן אופוויט-דופן כפולה במידות כלליות חיצוניות 60\60H ובעומק 60 ס"מ, הדלתות במילוי זכוכית 3+3 שקופה והארון כולל חיגור חשמלי, מידות פנים שמתקבלות 43\39H ובעומק 41 ס"מ
משקוף	
זיגוג	
פרזול	
גמר	
הערות	העבודה כוללת את כל חיבורי החשמל הנדרשים

תאריך:	כמות:	נמען:	תאור השינוי

שרון אדריכלים
ארד שרון שרון גור זאב בע"מ
רחוב ריבל 7 תל אביב יפו
03-6244800

המרכז הרפואי אוניברסיטאי ברזילי אשקלון

מכון לרפואה גרעינית ותוספת PET-CT

11

5 ד / מ	מספר הפרט	מיקום בבנין	כמות:	1	מס' דף:	מס, עבודה : 3913
					קנ"מ: 1:50	מהדורה תאריך:

תאור גרפי

אלקטרוניקה דלת אקוסטית

ב- 52

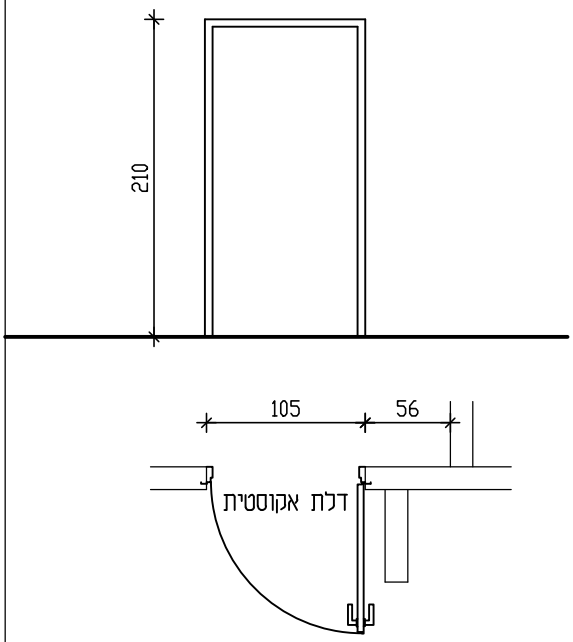

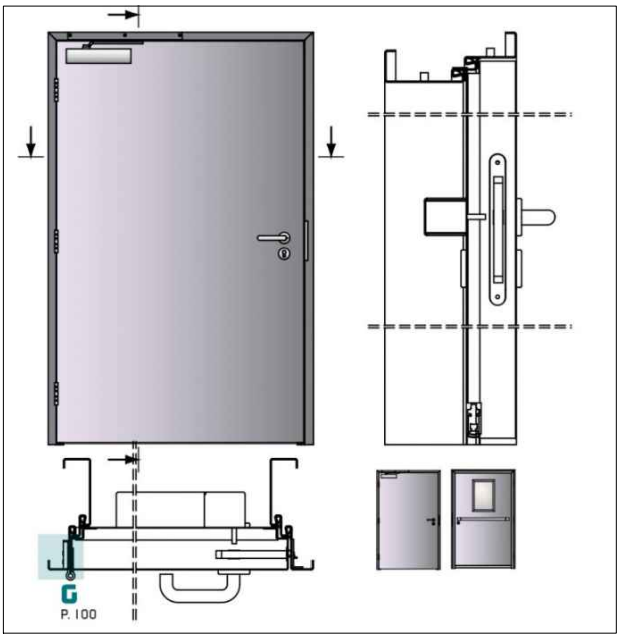

תאור

דלת אקוסטית חד כנפית תוצרת רינגל או ש'ע

דלת חסינת רעש (אקוסטית) חד כנפית, 46DB

משקוף פח פלדה, או נירוסטה עובי דופן 2 מ"מ, 2 דרגות אטימה, מעטה כנף הדלת פח בעובי 1.5 מ"מ + 1.2 מ"מ. הדלת כוללת אביזרי אטימה אקוסטיים, פרזול: צירי פרפר פלדה מגולוונת, או פלב"מ עובי דופן (4 מ"מ) 4" x 4 1/2", מנעול ECO, מחזיר שמן ECO, YALE או ABLOY מותאם לרוחב כנף. ידיות וידיות בהלה לבחירה מתוך מבחר הפרזול. חלל הדלת ממולא בחומר בידוד

גמר

הערות

תאריך:	כמות:	נמען:	תאור השינוי

שרון אדריכלים
ארד שרון שרון גור זאב בע"מ
רחוב ריבל 7 תל אביב יפו
03-6244800

המרכז הרפואי אוניברסיטאי ברזילי אשקלון
מכון לרפואה גרעינית ותוספת PET-CT

12

1/מ	מספר הפרט	מיקום בבנין	כמות:	1	מס' דף:	מס, עבודה :	3913
					קנ"מ: 1:50	מהדורה	תאריך:

2 מעקות תפיסה

תאור גרפי

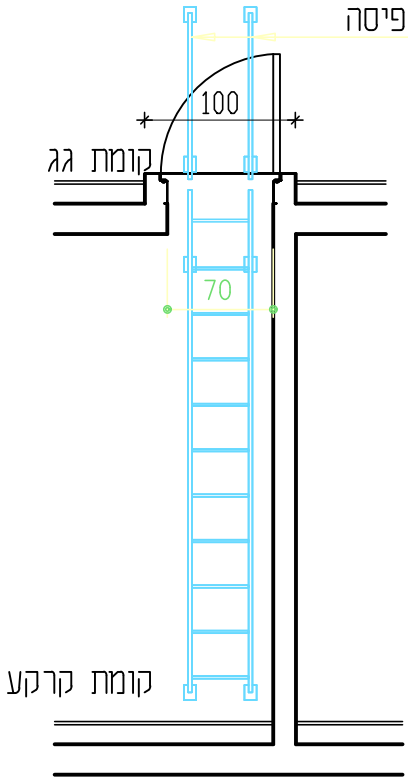

הזרקה

ב- 41

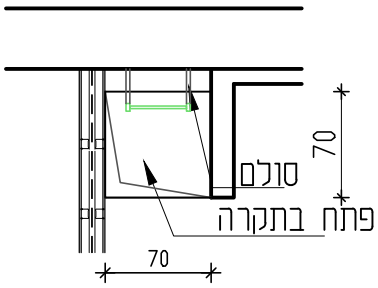

תאור

סולם מילוט חברת פלרז בע"מ טל 04-6418888 או ש:ע

הערות

כל הריתוכים יבוצעו באלקטרודה המתאימה לתקן אמריקאי
כל חלקי המתכת ינוקו משאריות שומנים וחלודה
ויצבעו בשתי שכבות של צבע יסוד

תאריך:	כמות:	נמען:	תאור השינוי

שרון אדריכלים
ארד שרון שרון גור זאב בע"מ
רחוב ריבל 7 תל אביב יפו
03-6244800

המרכז הרפואי אוניברסיטאי
ברזילי אשקלון
מכון לרפואה גרעינית
ותוספת PET-CT

13

2/מ	מספר הפרט	מיקום בבנין	כמות:	1	מס' דף:	מס, עבודה :	3913
					קנ"מ: 1:50	מהדורה	תאריך:

תאור גרפי

מרגות מתכת

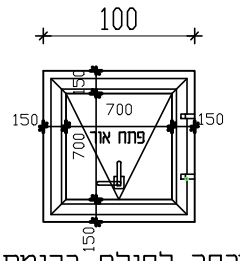

מכסה לסולם בקומת הגג

תאור

מכסה מילוט חברת פלרז בע"מ טל 04-6418888 או שוע

הערות

תאריך:	כמות:	נמען:	תאור השינוי

שרון אדריכלים
ארד שרון שרון גור זאב בע"מ
רחוב ריבל 7 תל אביב יפו
03-6244800

המרכז הרפואי אוניברסיטאי
ברזילי אשקלון
מכון לרפואה גרעינית
ותוספת PET-CT

14

מספר הפרט	מיקום בבנין	קומה:	מס' דף:	מס, עבודה :
			1	3913
			קנ"מ: 1:50	מהדורה: תאריך:

3/מ

מדרגות מתכת

ב- 61

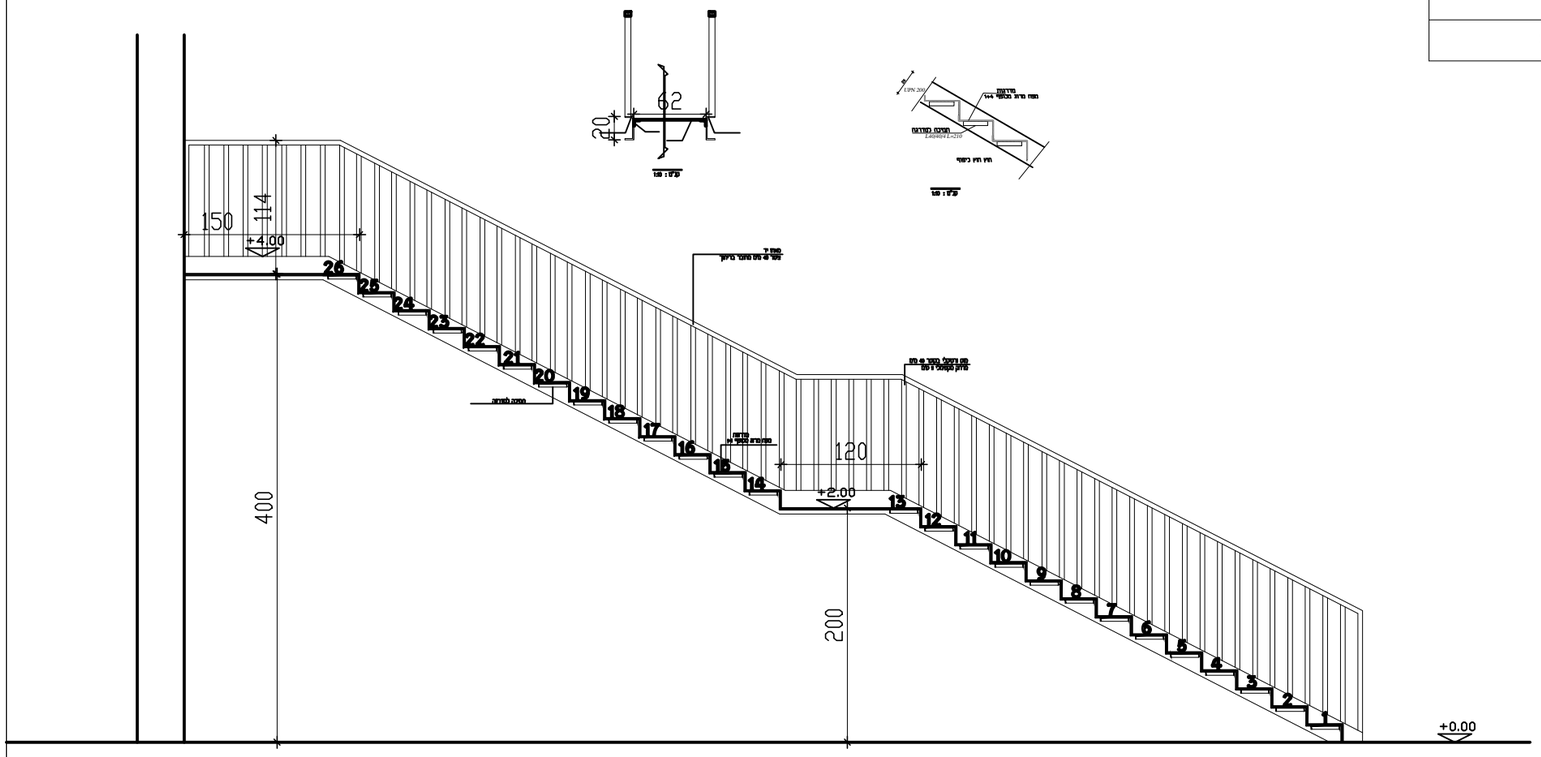

חתך 2-2

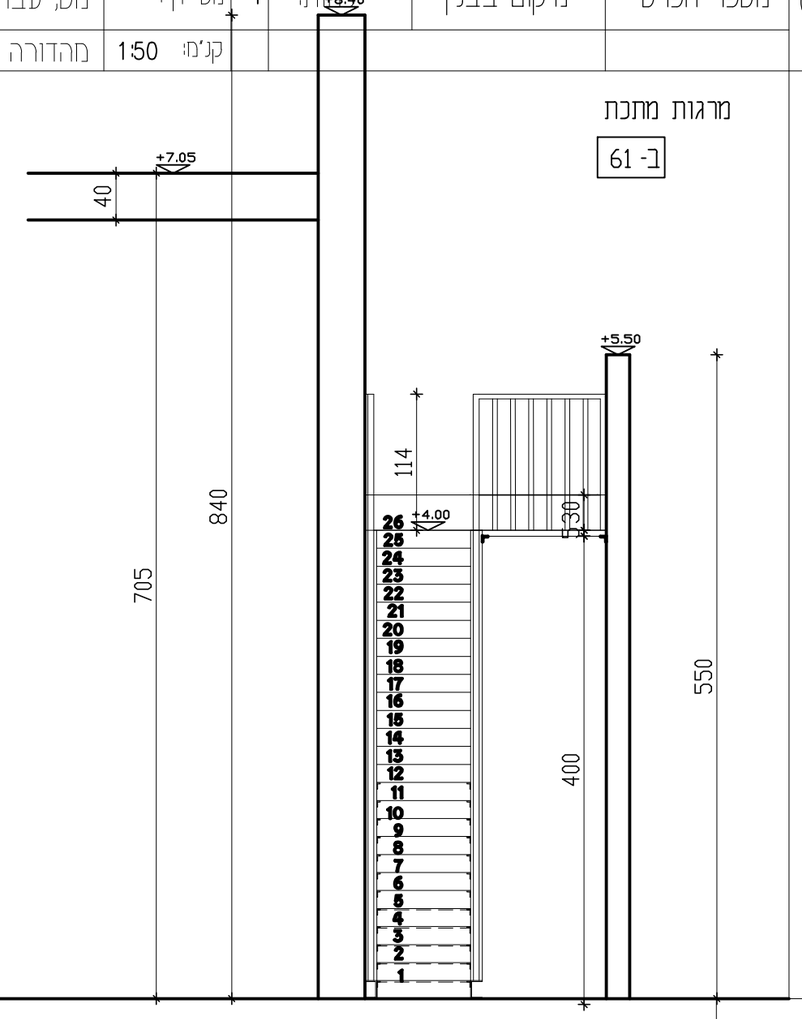

חתך 1-1

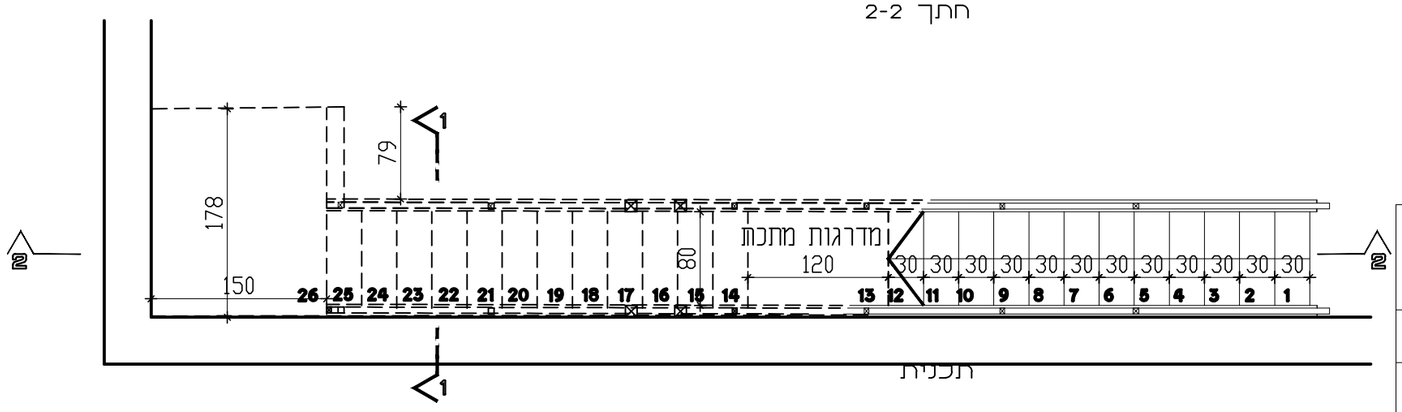

תכנית

תאור גרפי

תאור

גמר

הערות

תאריך:	כמות:	נמען:	תאור השינוי

15

המרכז הרפואי אוניברסיטאי
ברזילי אשקלון
מכון לרפואה גרעינית
ותוספת PET-CT

שרון אדריכלים
ארד שרון שרון גור זאב בע"מ
רחוב ריבל 7 תל אביב יפו
03-6244800